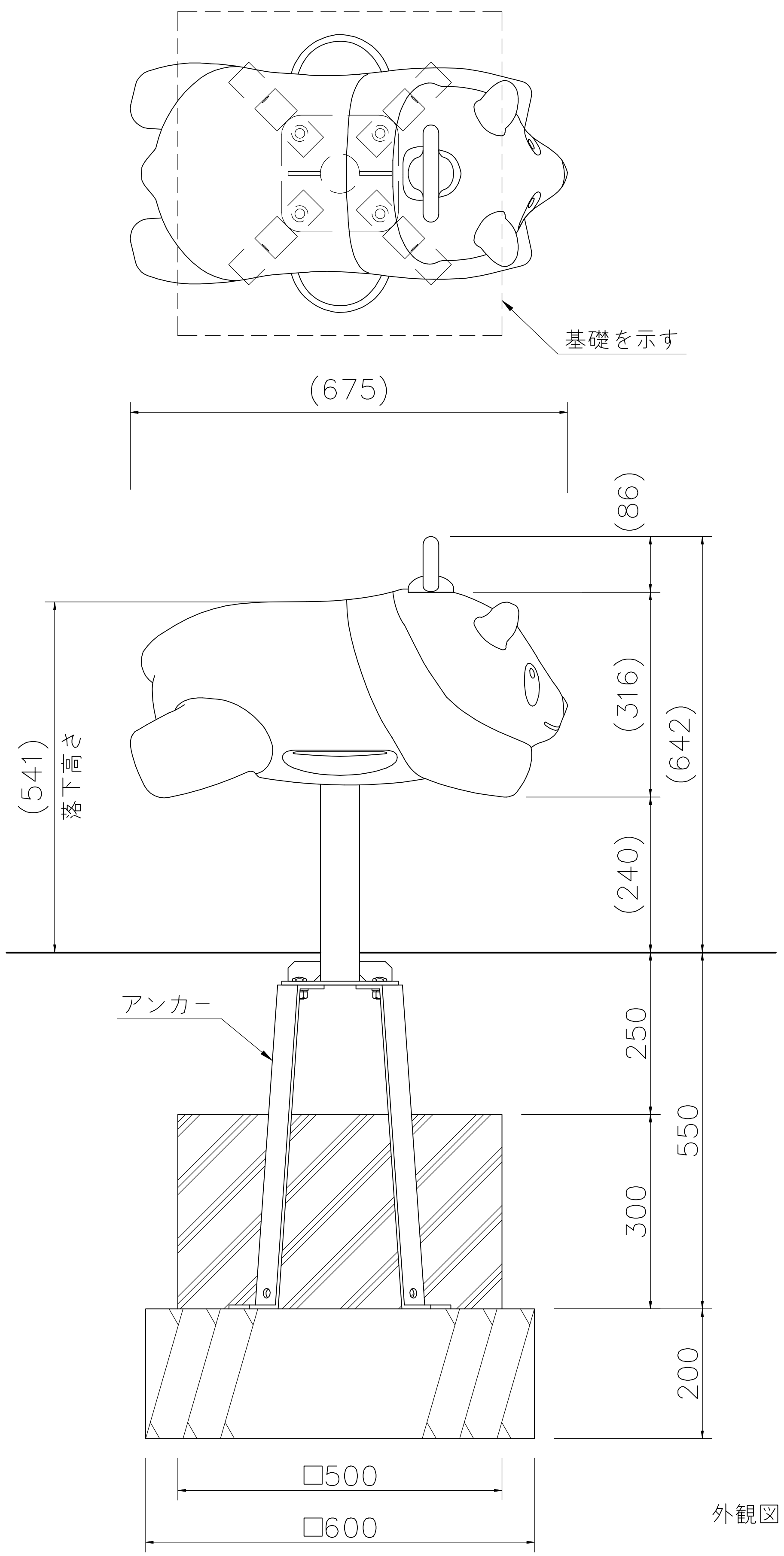
基礎を示す
(675)
(86)
(316)
(642)
(541)
落下高さ
(240)
アンカー
250
550
300
200
□500
□600

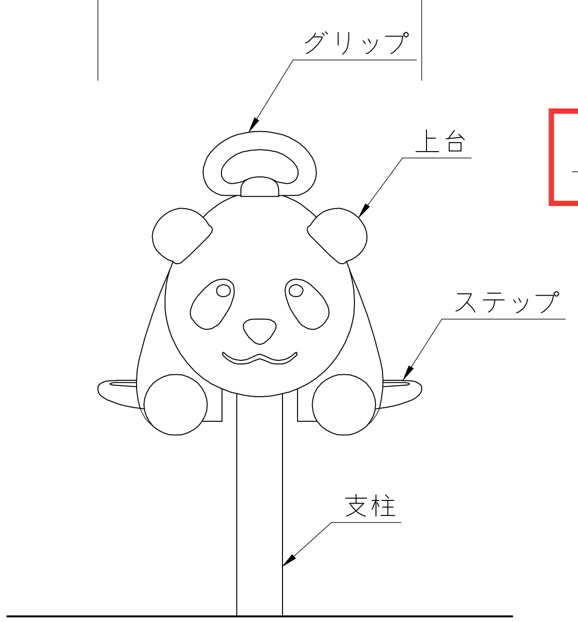
(430)
グリップ
上台
ステップ
支柱

外観図 S=1/10

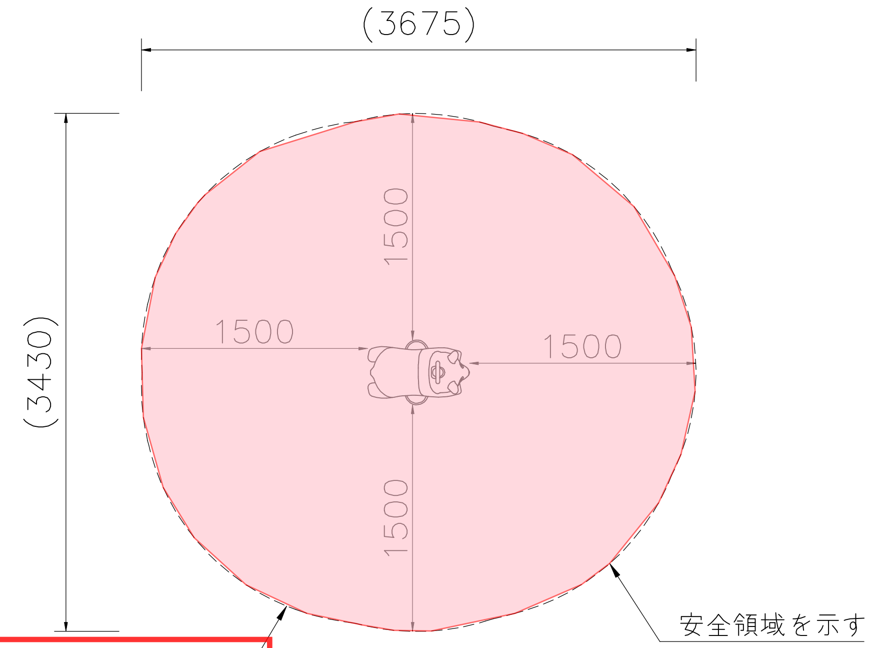
(3675)
(3430)
1500
1500
1500
1500
安全領域を示す

安全領域の面積　10.06㎡

設置スペース S=1/50

上台　　：FRP成形品 合成樹脂塗装
ステップ：FRP成形品 合成樹脂塗装
　　　　　ノンスリップシート
グリップ：アルミ合金鋳物 合成樹脂塗装（イエロー）
支柱　　：φ60.5×t3.8鋼管
　　　　　溶融亜鉛メッキ 合成樹脂塗装（ライトグレー）
機構部　：マルチリンク機構 ストッパーゴム付
アンカー：t6×44 平鋼 溶融亜鉛メッキ

質量　　：19kg

⚠ 設置上の注意

- 本製品の専有スペースとしての安全領域を確保すること。
- 落下等による危険を最少にするために安全領域内の設置面には適切な衝撃吸収性を有する材料を敷設すること。
- 基礎上面は図のように必ず地面から下げて施工すること。
- 本製品はおおむね3才～6才を対象にデザインされています。
- 本製品はJPFA－SP－S：2024に準拠した製品です。
- 本製品は（一社）日本公園施設業協会の団体加入する公園施設団体賠償責任保険制度を適用します。

△D
△C
△B
△A

※変更内容：
・基礎変更 砕石t200

KOTOBUKI CORPORATION

PROJECT
—
リトルポップ（パンダ）
CP－01400

DATE 2024/05/10
SCALE 1/10
FILE NO.
DRAWN 酒井(亜)
CHECKED 金澤(徹)
APPROVED 小杉(準)
DWG. NO. F0154121－001
3